INNOVATIVE SAUNA TECHNOLOGY

EOS

S-Guard

D **Montage- und Gebrauchsanweisung**

Made in Germany

CE IP x4

Druck Nr. 29344392de / 40.13

Deutsch

Inhalt

Lieferumfang 3
Montage 4
Elektromontage 5
Installationsplan....6
Übersicht der Platine 6
Anschlussplan bei Saunasteuerungen mit der Klemme S1 ....
(Anschluss eines LSG möglich) 7
Anschlussplan bei Saunasteuerungen ohne, oder bereits belegter Klemme S1 8
Fühlermontage bei
Herkules XL S120 9
Herkules XL S120 vapor 10
Herkules XL S50 11
Herkules XL S50 vapor 12
Herkules S60 / Corona S60 13
Herkules S60 vapor / Corona S60 vapor 14
Herkules S25 / Corona S25 15
Herkules S25 vapor / Corona S25 vapor 16
34 G 750 mm 17
34 G 1000 mm 18
Goliath....19
Germanius....20
Bi-O Germanius 21
EURO Max 22
Bi-O Max 23
ThermoTec 24
P1 25
Bi-O Tec....26
EURO 27
Mythos S35 28
Mythos S35 Vapor....29
Mythos S45 30
Mythos S45 Vapor....31
Wirkungsweise des S-Guard....32
Kalibrieren des S-Guard....32
Normaler Saunabetrieb 33
Störung beim Aufheizen 33
Störungsbehebung....34
Änderung der Kalibrierung 34
LED - Anzeigen und deren Bedeutung....35
Service Adresse 36
Recycling....36
Gewährleistung 36
Rücksende-Verfahren (RMA) – Hinweise für alle Rücksendungen!....37

S-Guard überwacht das Heizvehalten Ihres Saunaheizgerätes.

Befinden sich abdeckende Teile auf dem Heizgerät, erkennt S-Guard dieses und schaltet das Heizgerät über die Saunasteuerung ab.

Der S-Guard wird außerhalb der Sauna, z.B. im Technikraum, angebracht und mit den mitgelieferten Temperaturfühlern verbunden. Bereits bei der Installation wird der S-Guard so auf die unterschiedlichen Saunamodi kalibriert, dass relevante Daten wie Temperaturkurven aufgezeichnet und gespeichert werden.

Wird der Ofen eingeschaltet, erfassen die Fühler automatisch die Temperaturentwicklung. Weichen die gemessenen Werte selbst geringfügig von der kalibtierten Temperaturefassung ab, wird der Aufheizvorgang innerhalb von Sekunden abgebrochen. So wird ein Brand innerhalb der Saunaanlage verhindert.

Lieferumfang

Zum Lieferumfang von S-Guard gehören:

1. die S-Guard - Steuereinheit
2. Anschluß- und Steuerleitung 5 adrig 5 m
3. Begrenzerleitung 2 x 0,5 mm² weiß 2 m
4. Fühlerhalter mit
   - 2 Fühlern
   - 2 Anschlussleitungen rot
     je 2 x 0,5 mm² 5m

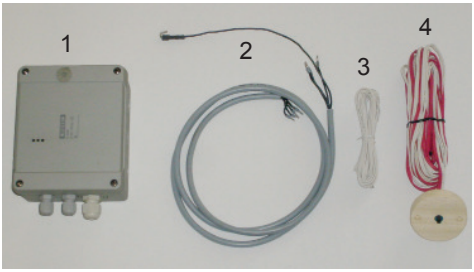

- Achtung: Das Gerät darf nicht in geschlossenen Schaltschränken oder in einer geschlossenen Holzverkleidung installiert werden!
- Die elektrische Installation darf nur von einem autorisierten Elektroinstallateur durchgeführt werden.
- Es sind die Vorschriften Ihres Elektroversorgungsunternehmens (EVU) sowie die einschlägigen VDE-Vorschriften (DIN VDE 0100) einzuhalten.
- Achtung Lebensgefahr: Führen Sie niemals Reparaturen und Installationen selbst durch. Die Gehäuseabdeckung darf nur von einem Fachmann entfernt werden.
- Beachten Sie unbedingt die in der Montageanleitung angegebenen Maßangaben, insbesondere bei der Montage des Temperaturfühlers. Die über dem Ofen auftretenden Temperaturen sind maßgebend für die Temperatureinstellung. Nur bei korrekter Montage werden die Temperaturgrenzwerte eingehalten und eine sehr geringe Temperaturschwankung im Liegenbereich der Saunakabine erreicht.
- Die Anlage muss bei allen Installations- und Reparaturarbeiten allpolig vom Netz getrennt werden, d.h. Sicherungen bzw. Hauptschalter ausschalten.
- Die Sicherheits- und Installationshinweise des Saunaofen-Herstellers sind zu beachten.

Montage

Legen Sie den Montageort für die Steuereinheit fest.

Wir empfehlen im Technikraum oder in der Nähe des Lastteils Ihrer Saunasteuerung.

Bohren Sie die Löcher zur Befestigung der Steuereinheit gemäß unten stehenden Maßangaben.

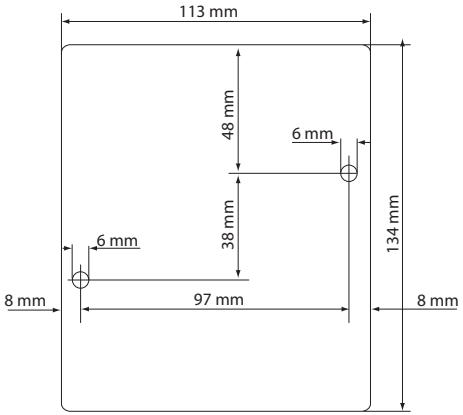

Befestigen Sie die Steuereinheit.

Achtung!

Sehr geehrter Kunde,

nach den gültigen Vorschriften ist der elektrische Anschluss des Saunaofens sowie der Saunasteuerung und deren Zubehör nur durch einen Fachmann eines autorisierten Elektrofachbetriebes zulässig.

Wir weisen Sie daher bereits jetzt darauf hin, dass im Falle eines Garantieanspruches eine Kopie der Rechnung des ausführenden Elektrofachbetriebes vorzulegen ist.

Elektromontage

Diese Arbeiten dürfen nur durch eine Elektrofachkraft ausgeführt werden.

Vor Beginn der Anschlussarbeiten die gesamte Saunaanlade allpolig vom Netz trennen.

Öffnen Sie das Gehäuse der S-Guard-Steuereinheit durch lösen der 4 Verschlussschrauben.

Öffnen Sie das Saunasteuergerät, wie in dessen Montageanleitung beschrieben.

Verlegen Sie die zunächst die mitgelieferte, 5 adrige Anschluss- und Steuerleitung, hier muss das Leitungsende mit der langen Anschlussader beim Saunasteuergerät sein, und die 2 adrige, weiße Begrenzerleitung vom Saunasteuergerät zur S-Guard-Steuereinheit.

Montieren Sie den Fühlerhalter mit den Fühlern innerhalb der Saunakabine.

⚠ Beachten Sie hierbei unbedingt die, im Folgenden detailliert dargestellten Massangaben für das eingesetzte Saunaheizgerät. und verlegen Sie die beiden Leitungen zur S-Guard - Steuereinheit.

Lösen Sie die weiße Begrenzerleitung (Sicherheitskreis) vom Ofenfühler zum Saunasteuergerät im Steuergerät und verlegen die Leitung zur S-Guard - Steuereinheit.

Die Fühler- und Netzleitungen dürfen nicht zusammen verlegt oder durch eine gemeinsame Durchführung geführt werden. Eine gemeinsame Verlegung kann zu Störungen / Funktionsbeeintächtigung der Sicherheitselektronik führen

Klemmen Sie die Leitungen gemäss der folgenden Anschaltbilder an.

Installationsplan

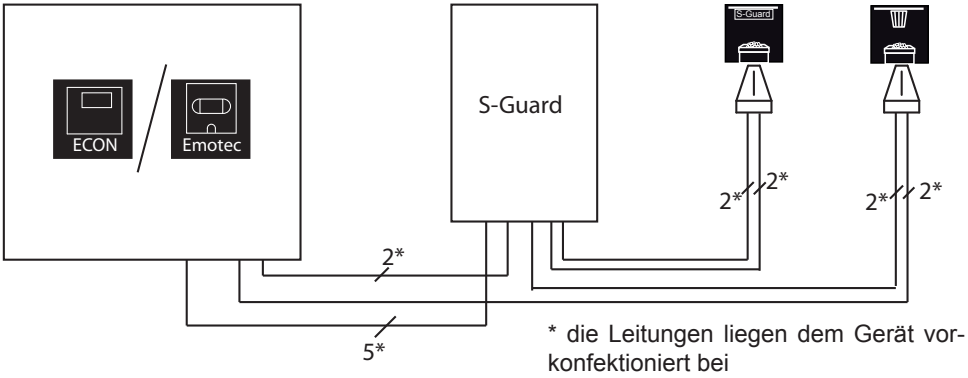

Übersicht der Platine

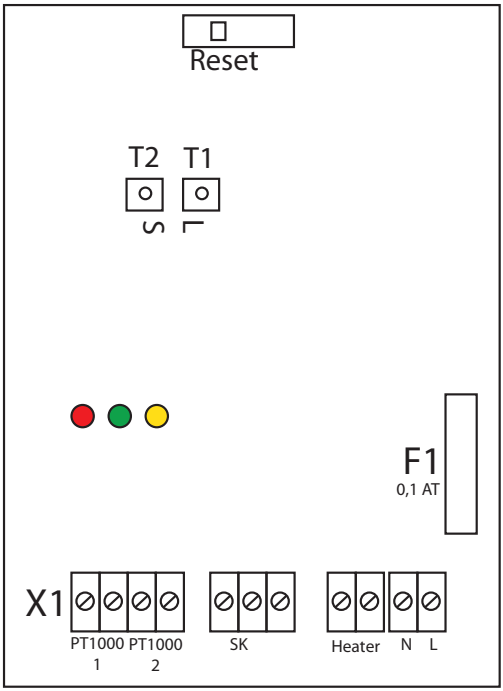

Anschlussplan bei Saunasteuerungen mit der Klemme S1 (Anschluss eines LSG möglich)

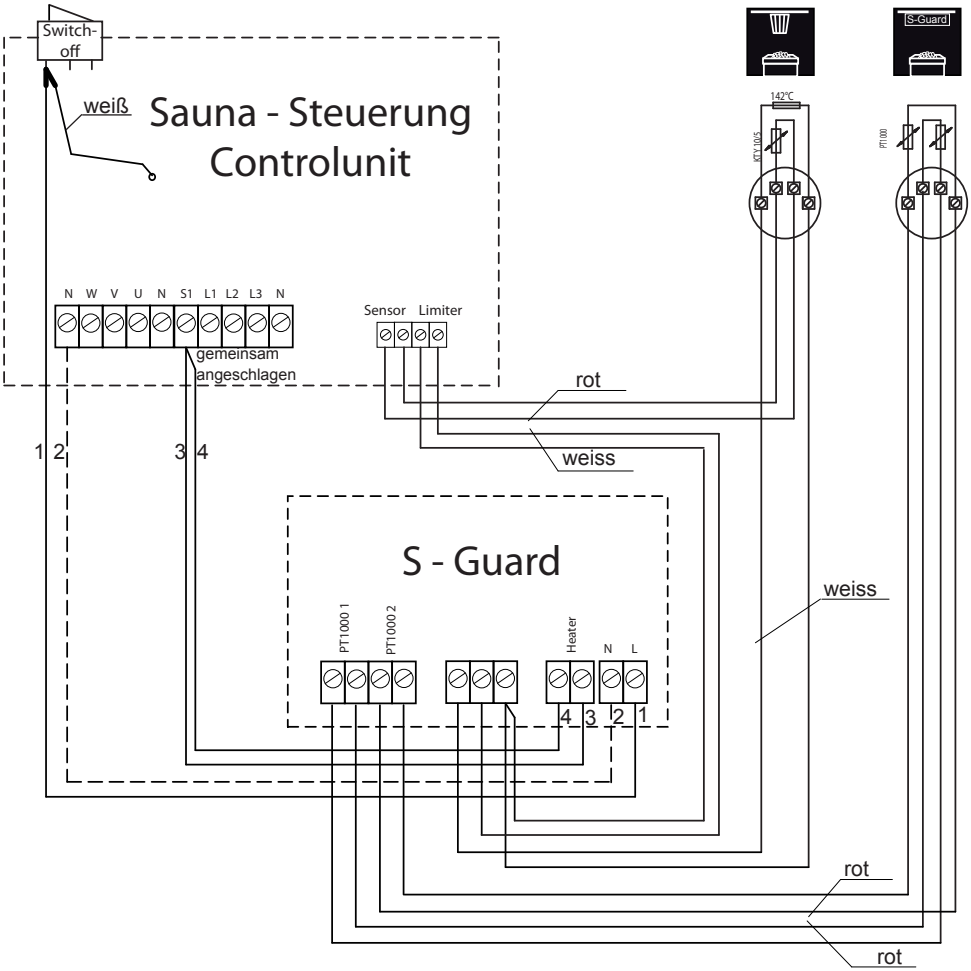

Der Anschluss der Netzversorgung der S-Guard - Einheit erfolgt im Saunasteuergerät am Switch-Off.

Hierzu die vorhandene Leitung zur Platine der Saunasteuerung an der linken Anschlussfahne des Switch-Off abziehen. Auf diese Anschlussfahne die lange Ader (1) der vorkonfektionierten Leitung zum S-Guard aufstecken. Auf die Abzweigfahne dieser Leitung die Leitung zur Platine der Saunasteuerung (weiss) aufstecken.

Anschlussplan bei Saunasteuerungen ohne, oder bereits belegter Klemme S1

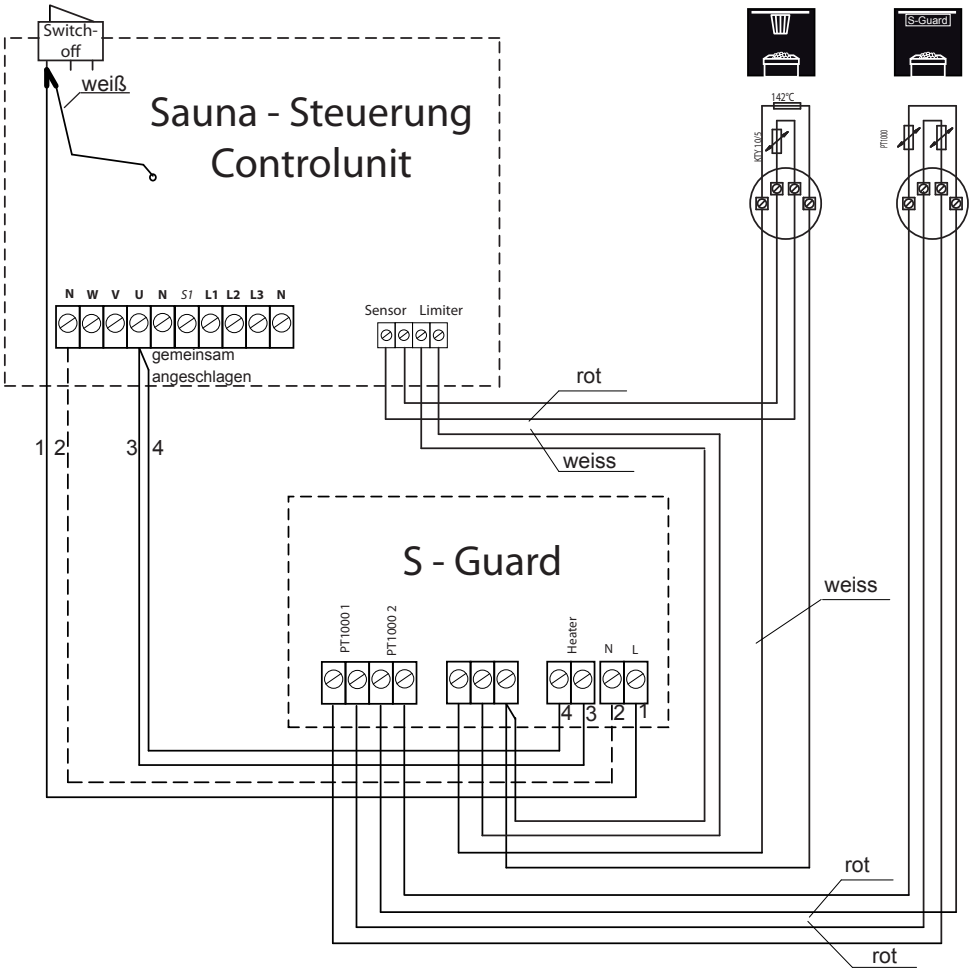

Der Anschluss der Netzversorgung der S-Guard - Einheit erfolgt im Saunasteuergerät am Switch-Off.

Hierzu die vorhandene Leitung zur Platine der Saunasteuerung an der linken Anschlussfahne des Switch-Off abziehen. Auf diese Anschlussfahne die lange Ader (1) der vorkonfektionierten Leitung zum S-Guard aufstecken. Auf die Abzweigfahne dieser Leitung die Leitung zur Platine der Saunasteuerung (weiss) aufstecken.

Fühlermontage Herkules XL S120

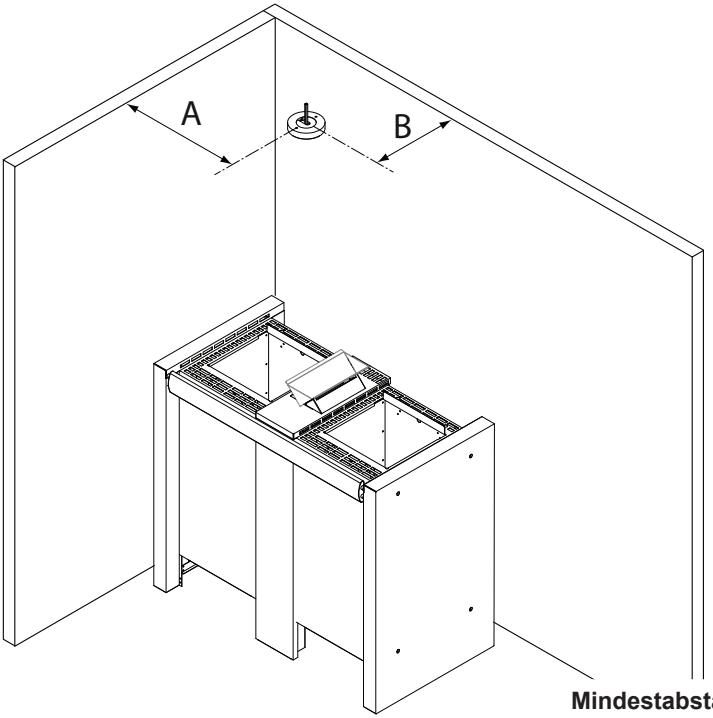

Mindestabstände

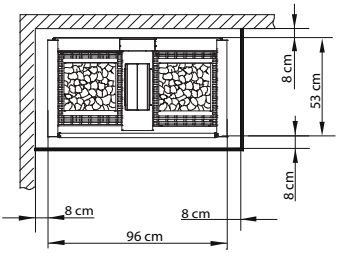

Die S-Guard -Fühler werden unter der Saunadecke montiert

Achtung!

Um eine fehlerfreie Funktion des S-Guard zu garantieren, sind diese Maße genau einzuhalten.

A = Abstand zur Seitenwand *(mind. 8 cm)* **+ 33,5 cm**

B = Abstand zur Rückwand *(mind. 8 cm)* **+ 8,5 cm**

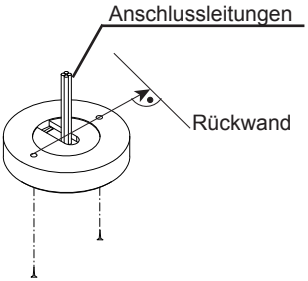

Den Fühlerhalter mit den beiden Fühlern so montieren, dass eine gedachte Linie über die beiden Befestigungslöcher im rechten Winkel auf die Rückwand trifft.

Fühlermontage Herkules XL S120 vapor

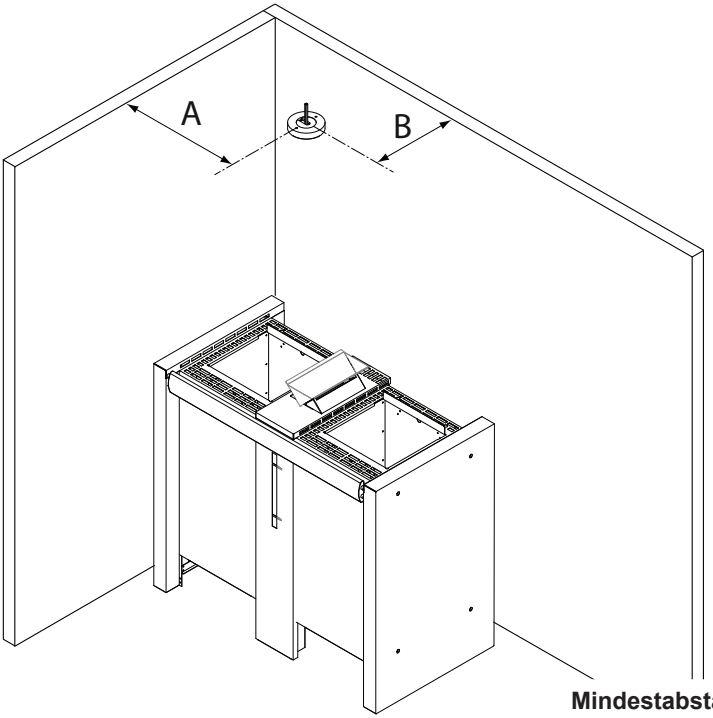

Mindestabstände

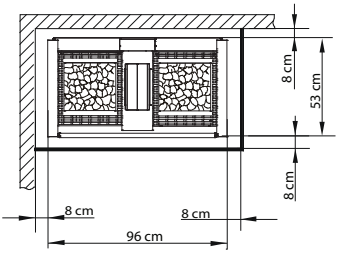

Die S-Guard -Fühler werden unter der Saunadecke montiert

Achtung!

Um eine fehlerfreie Funktion des S-Guard zu garantieren, sind diese Maße genau einzuhalten.

A = Abstand zur Seitenwand (mind. 8 cm) **+ 33,5 cm**

B = Abstand zur Rückwand (mind. 8 cm) **+ 8,5 cm**

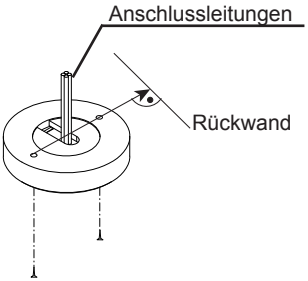

Den Fühlerhalter mit den beiden Fühlern so montieren, dass eine gedachte Linie über die beiden Befestigungslöcher im rechten Winkel auf die Rückwand trifft.

Fühlermontage Herkules XL S50

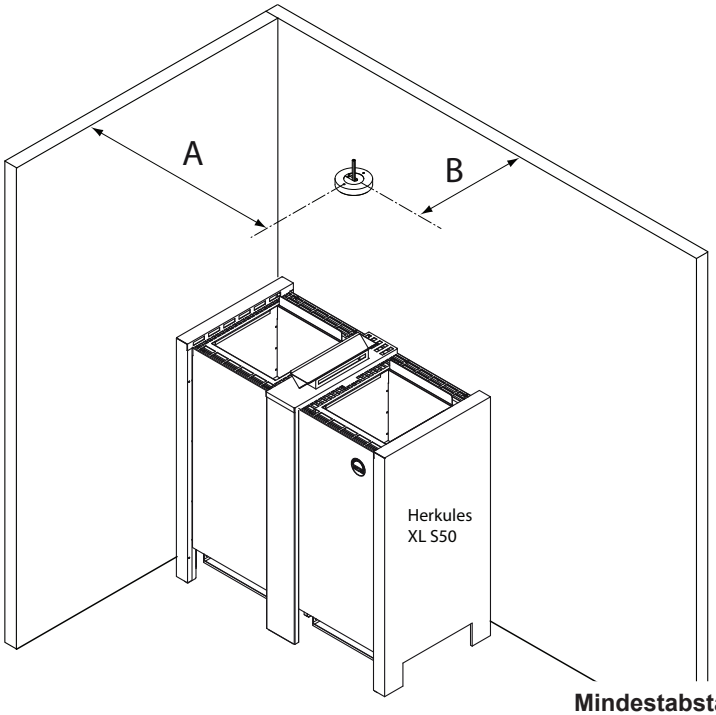

Mindestabstände

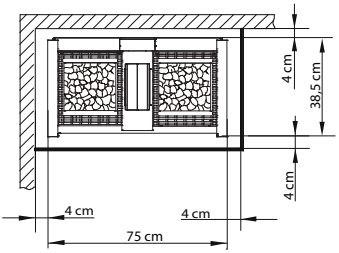

Die S-Guard -Fühler werden unter der Saunadecke montiert

Achtung!

Um eine fehlerfreie Funktion des S-Guard zu garantieren, sind diese Maße genau einzuhalten.

A = Abstand zur Seitenwand (mind. 4 cm) **+ 58 cm**

B = Abstand zur Rückwand (mind. 4 cm) **+ 35 cm**

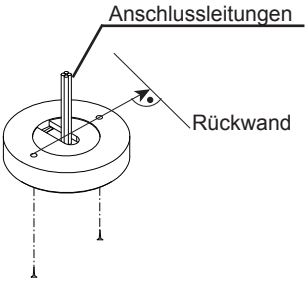

Den Fühlerhalter mit den beiden Fühlern so montieren, dass eine gedachte Linie über die beiden Befestigungslöcher im rechten Winkel auf die Rückwand trifft.

Fühlermontage Herkules XL S50 vapor

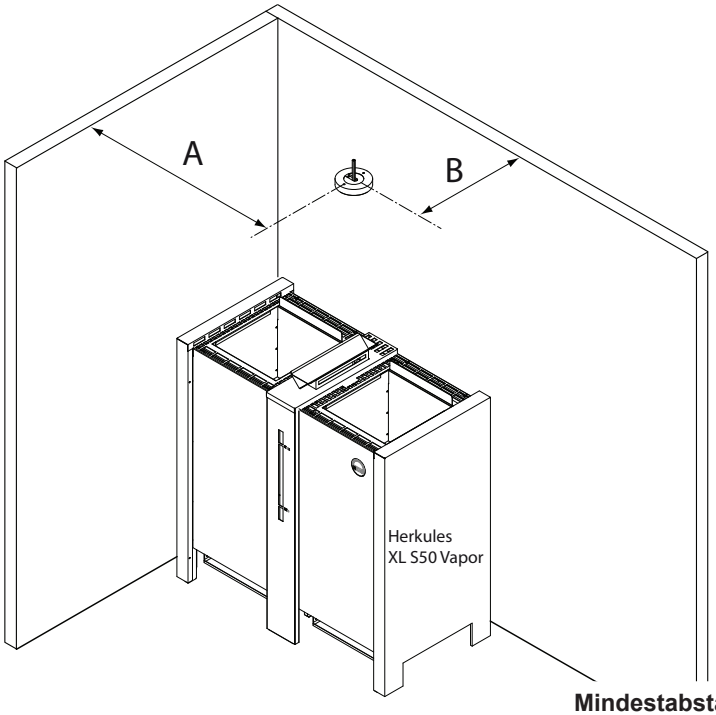

Mindestabstände

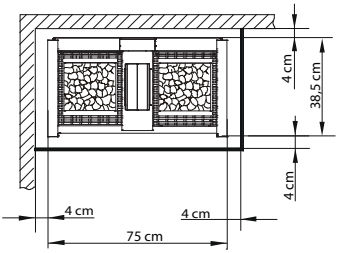

Die S-Guard -Fühler werden unter der Saunadecke montiert

Achtung!

Um eine fehlerfreie Funktion des S-Guard zu garantieren, sind diese Maße genau einzuhalten.

A = Abstand zur Seitenwand (mind. 4 cm) **+ 58 cm**

B = Abstand zur Rückwand (mind. 4 cm) **+ 35 cm**

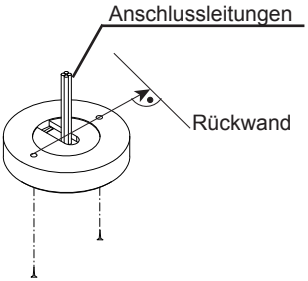

Den Fühlerhalter mit den beiden Fühlern so montieren, dass eine gedachte Linie über die beiden Befestigungslöcher im rechten Winkel auf die Rückwand trifft.

Fühlermontage Herkules S60 / Corona S60

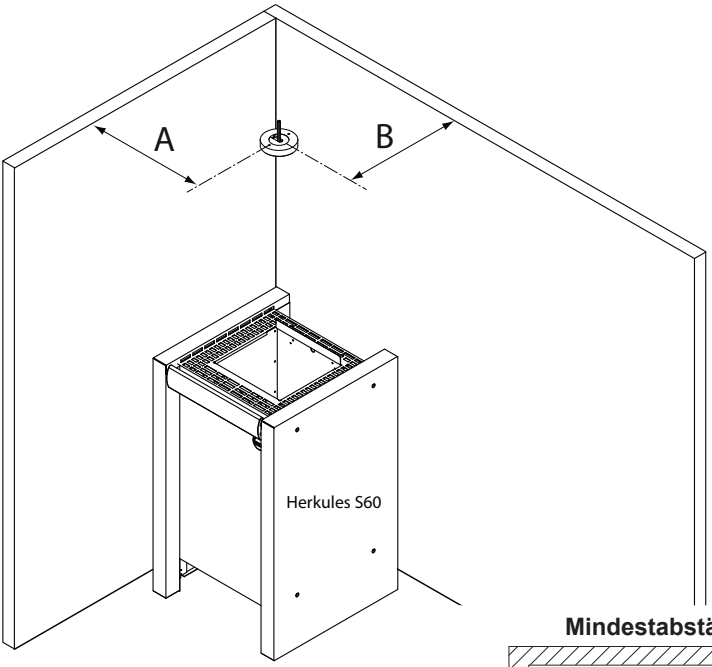

Mindestabstände

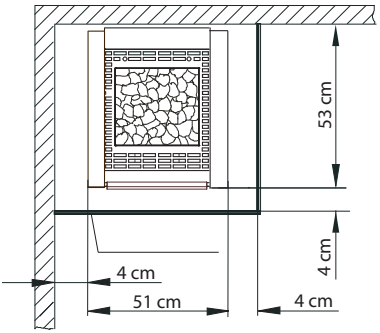

Die S-Guard -Fühler werden unter der Saunadecke montiert

Achtung!

Um eine fehlerfreie Funktion des S-Guard zu garantieren, sind diese Maße genau einzuhalten.

A = Abstand zur Seitenwand (mind. 4 cm) **+ 37 cm**

B = Abstand zur Rückwand + 45 cm

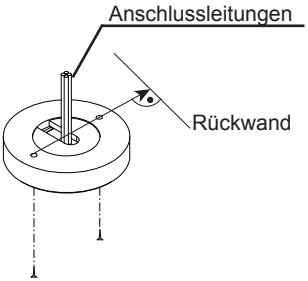

Den Fühlerhalter mit den beiden Fühlern so montieren, dass eine gedachte Linie über die beiden Befestigungslöcher im rechten Winkel auf die Rückwand trifft.

Fühlermontage Herkules S60 vapor / Corona S60 vapor

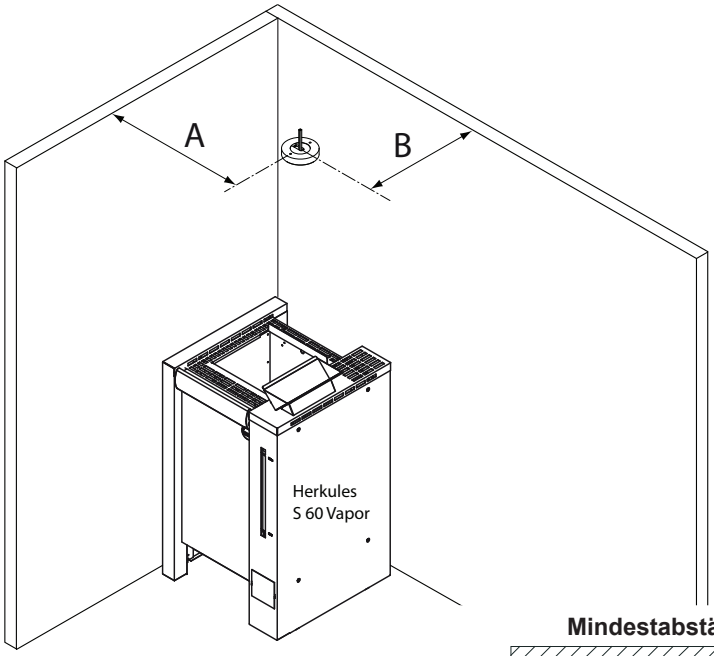

Mindestabstände

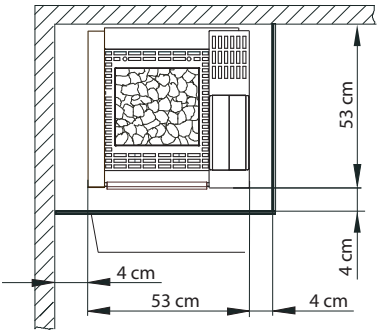

Die S-Guard -Fühler werden unter der Saunadecke montiert

Achtung!

Um eine fehlerfreie Funktion des S-Guard zu garantieren, sind diese Maße genau einzuhalten.

A = Abstand zur Seitenwand (mind. 4 cm) **+ 41 cm**

B = Abstand zur Rückwand + 30 cm

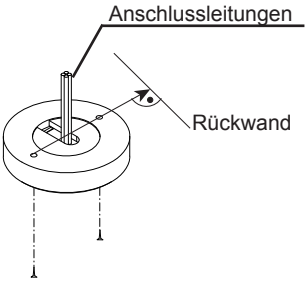

Den Fühlerhalter mit den beiden Fühlern so montieren, dass eine gedachte Linie über die beiden Befestigungslöcher im rechten Winkel auf die Rückwand trifft.

Fühlermontage Herkules S25 / Corona S25

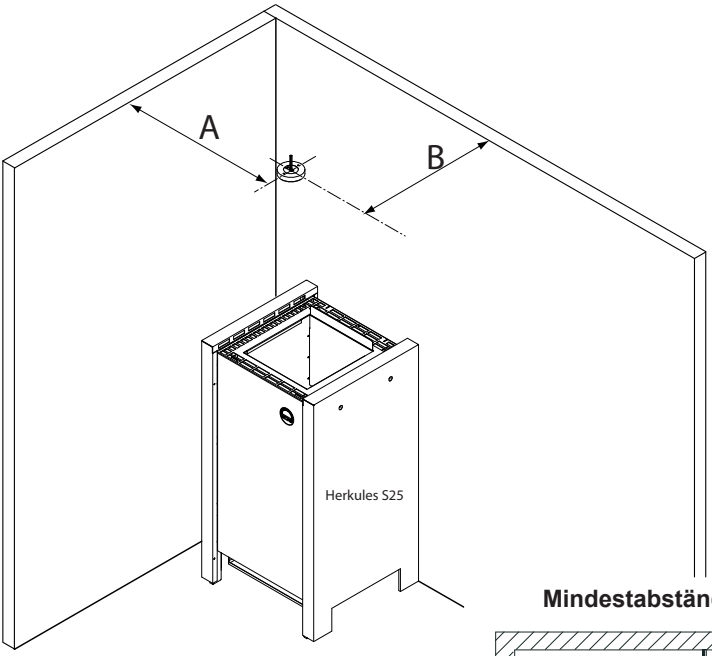

Mindestabstände

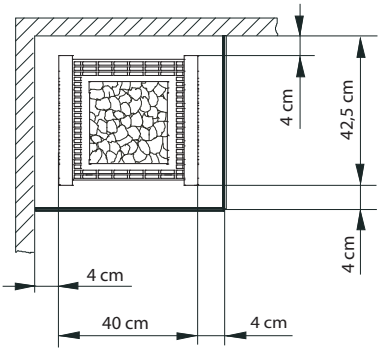

Die S-Guard -Fühler werden unter der Saunadecke montiert

Achtung!

Um eine fehlerfreie Funktion des S-Guard zu garantieren, sind diese Maße genau einzuhalten.

A = Abstand zur Seitenwand (mind. 4 cm) **+ 5 cm**

B = Abstand zur Rückwand (mind. 4 cm) **+ 15,5 cm**

Den Fühlerhalter mit den beiden Fühlern so montieren, dass eine gedachte Linie über die beiden Befestigungslöcher im rechten Winkel auf die Rückwand trifft.

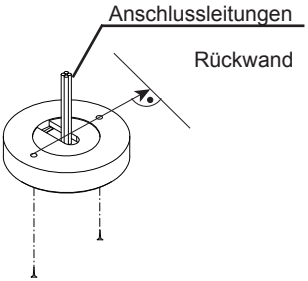

Fühlermontage Herkules S25 vapor / Corona S25 vapor

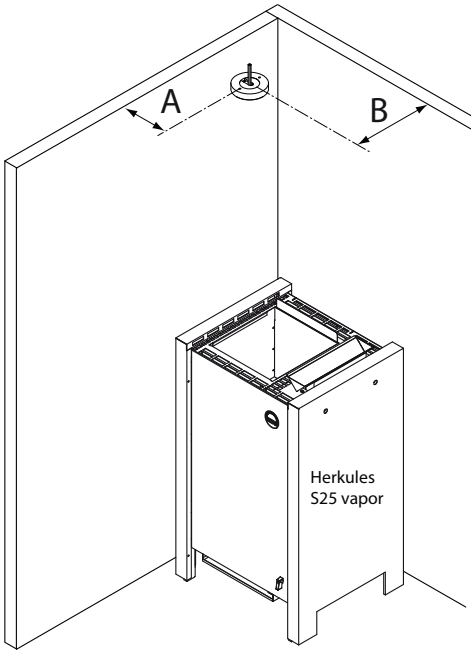

Mindestabstände

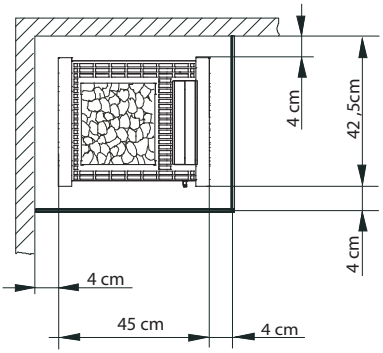

Die S-Guard -Fühler werden unter der Saunadecke montiert

Achtung!

Um eine fehlerfreie Funktion des S-Guard zu garantieren, sind diese Maße genau einzuhalten.

A = Abstand zur Seitenwand (mind. 4 cm) **+ 5 cm**

B = Abstand zur Rückwand (mind. 4 cm) **+ 15,5 cm**

Den Fühlerhalter mit den beiden Fühlern so montieren, dass eine gedachte Linie über die beiden Befestigungslöcher im rechten Winkel auf die Rückwand trifft.

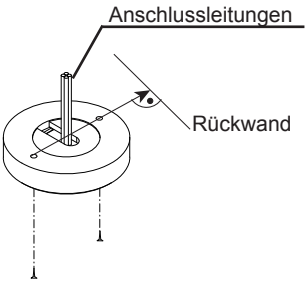

Fühlermontage 34 G 750 mm

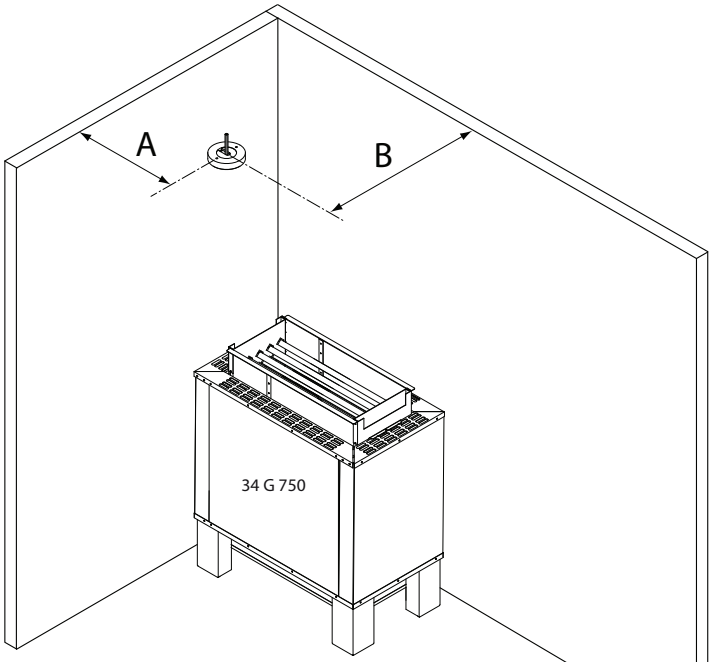

Mindestabstände

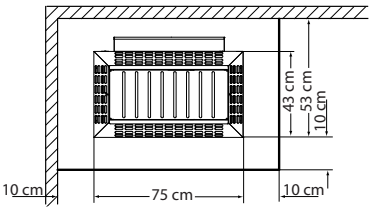

Die S-Guard -Fühler werden unter der Saunadecke montiert

Achtung!

Um eine fehlerfreie Funktion des S-Guard zu garantieren, sind diese Maße genau einzuhalten.

A = Abstand zur Seitenwand (mind. 10 cm) **+ 63 cm**

B = Abstand zur Rückwand (mind. 10 cm) **+ 40 cm**

Den Fühlerhalter mit den beiden Fühlern so montieren, dass eine gedachte Linie über die beiden Befestigungslöcher im rechten Winkel auf die Rückwand trifft.

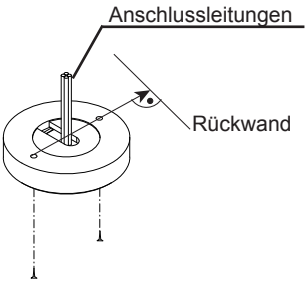

Fühlermontage 34 G 1000 mm

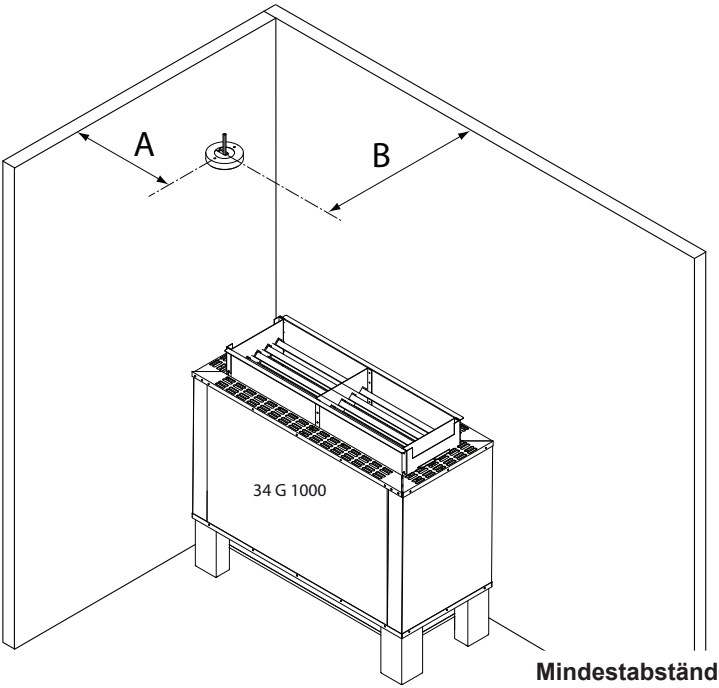

Mindestabstände

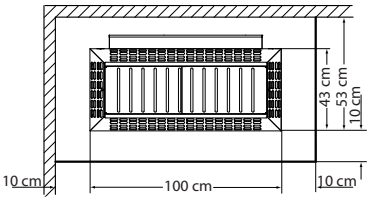

Die S-Guard -Fühler werden unter der Saunadecke montiert

Achtung!

Um eine fehlerfreie Funktion des S-Guard zu garantieren, sind diese Maße genau einzuhalten.

A = **Abstand zur Seitenwand** (mind. 10 cm) **+ 70 cm**

B = **Abstand zur Rückwand** (mind. 10 cm) **+ 40 cm**

Den Fühlerhalter mit den beiden Fühlern so montieren, dass eine gedachte Linie über die beiden Befestigungslöcher im rechten Winkel auf die Rückwand trifft.

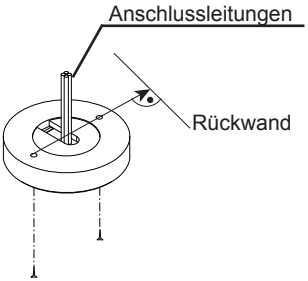

Fühlermontage Goliath

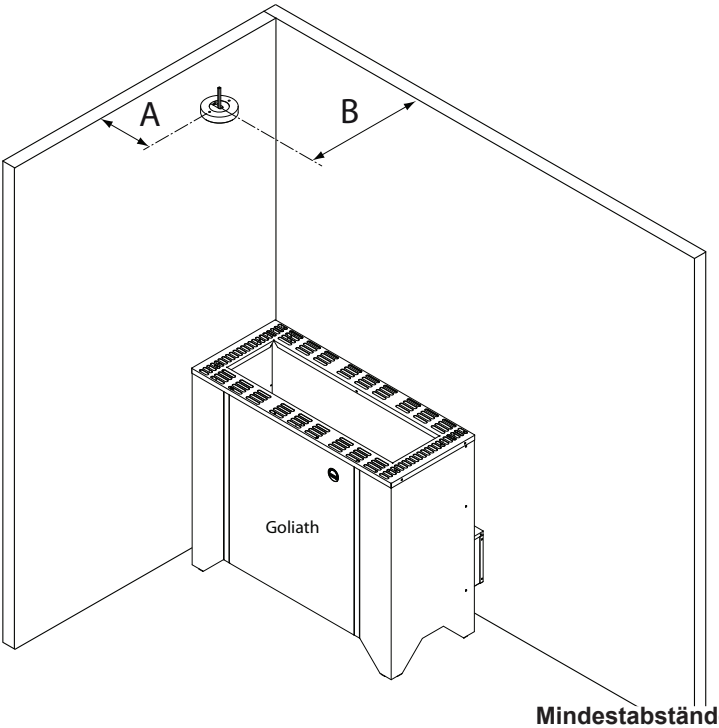

Mindestabstände

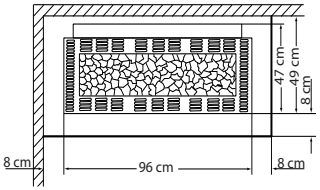

Die S-Guard -Fühler werden unter der Saunadecke montiert

Achtung!

Um eine fehlerfreie Funktion des S-Guard zu garantieren, sind diese Maße genau einzuhalten.

A = **Abstand zur Seitenwand** (mind. 8 cm) **+ 4,5 cm**

B = **Abstand zur Rückwand** (mind. 2 cm) **+ 40,0 cm**

Den Fühlerhalter mit den beiden Fühlern so montieren, dass eine gedachte Linie über die beiden Befestigungslöcher im rechten Winkel auf die Rückwand trifft.

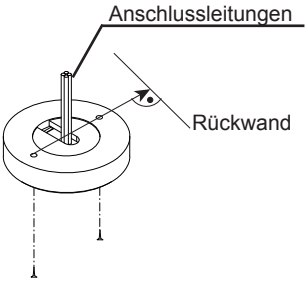

Fühlermontage Germanius

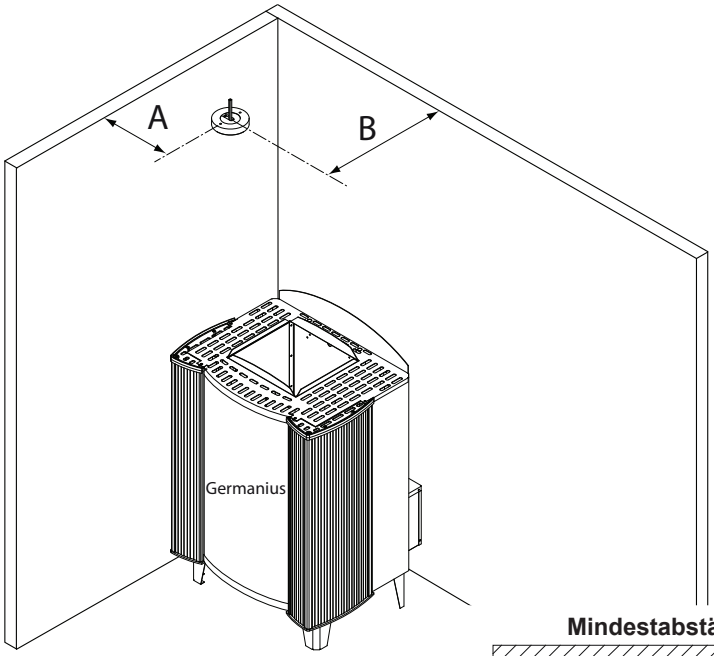

Mindestabstände

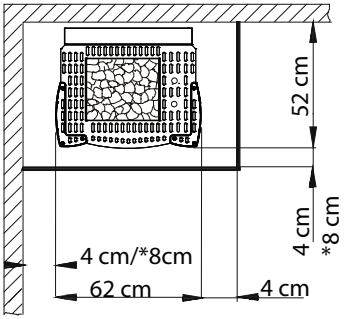

Die S-Guard -Fühler werden unter der Saunadecke montiert

Achtung!

Um eine fehlerfreie Funktion des S-Guard zu garantieren, sind diese Maße genau einzuhalten.

A = Abstand zur Seitenwand (9 - 15 kW mind. 4 cm *18 kW mind 8 cm) **+ 12,5 cm**

B = Abstand zur Rückwand + 38,0 cm

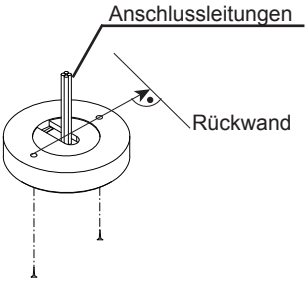

Den Fühlerhalter mit den beiden Fühlern so montieren, dass eine gedachte Linie über die beiden Befestigungslöcher im rechten Winkel auf die Rückwand trifft.

Fühlermontage Bi-O Germanius

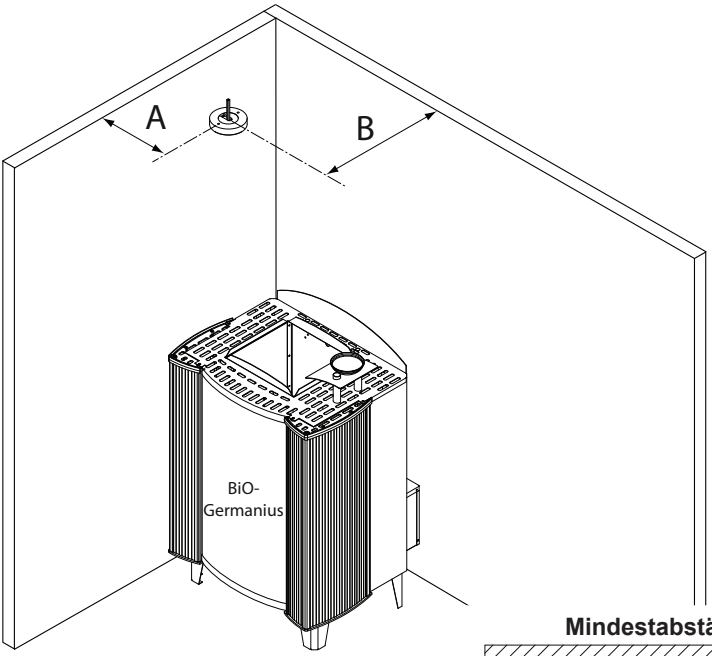

Mindestabstände

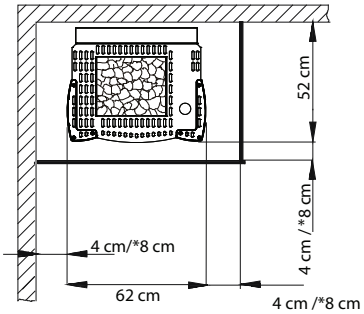

Die S-Guard -Fühler werden unter der Saunadecke montiert

Achtung!

Um eine fehlerfreie Funktion des S-Guard zu garantieren, sind diese Maße genau einzuhalten.

A = Abstand zur Seitenwand (9 - 15 kW mind. 4 cm *18 kW mind. 8 cm) **+ 12,5 cm**

B = Abstand zur Rückwand + 38,0 cm

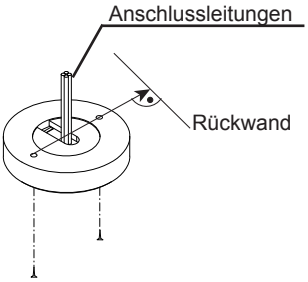

Den Fühlerhalter mit den beiden Fühlern so montieren, dass eine gedachte Linie über die beiden Befestigungslöcher im rechten Winkel auf die Rückwand trifft.

Fühlermontage EURO Max

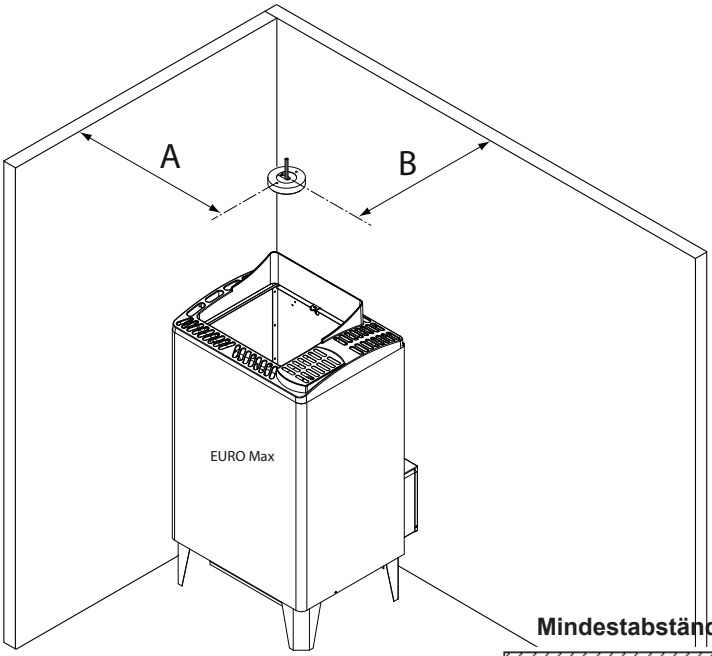

Mindestabstände

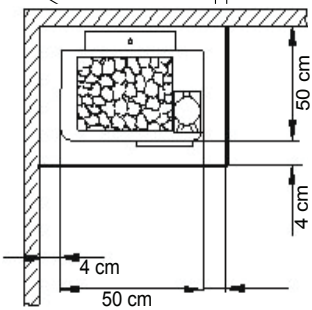

Die S-Guard -Fühler werden unter der Saunadecke montiert

Achtung!

Um eine fehlerfreie Funktion des S-Guard zu garantieren, sind diese Maße genau einzuhalten.

A = Abstand zur Seitenwand (mind. 4 cm) **+ 42 cm**

B = Abstand zur Rückwand + 40,0 cm

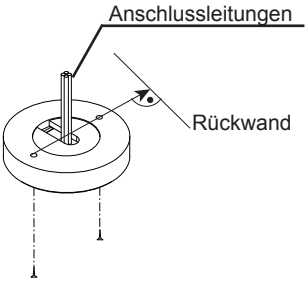

Den Fühlerhalter mit den beiden Fühlern so montieren, dass eine gedachte Linie über die beiden Befestigungslöcher im rechten Winkel auf die Rückwand trifft.

Fühlermontage Bi-O Max

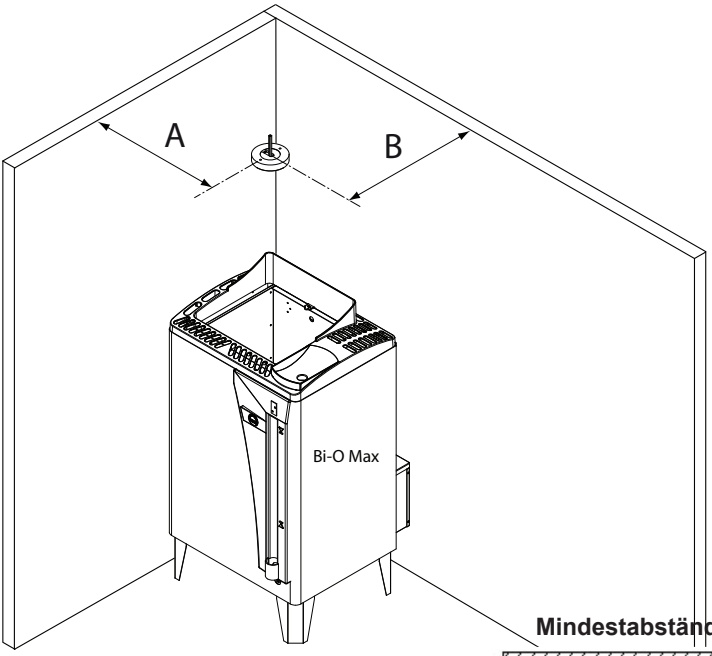

Mindestabstände

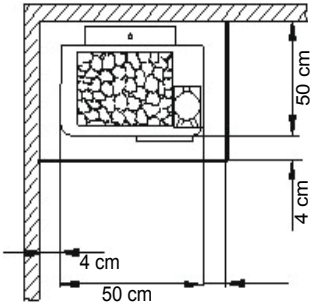

Die S-Guard -Fühler werden unter der Saunadecke montiert

Achtung!

Um eine fehlerfreie Funktion des S-Guard zu garantieren, sind diese Maße genau einzuhalten.

A = Abstand zur Seitenwand (mind. 4 cm) **+ 34 cm**

B = Abstand zur Rückwand + 44 cm

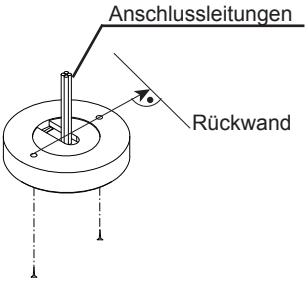

Den Fühlerhalter mit den beiden Fühlern so montieren, dass eine gedachte Linie über die beiden Befestigungslöcher im rechten Winkel auf die Rückwand trifft.

Fühlermontage ThermoTec

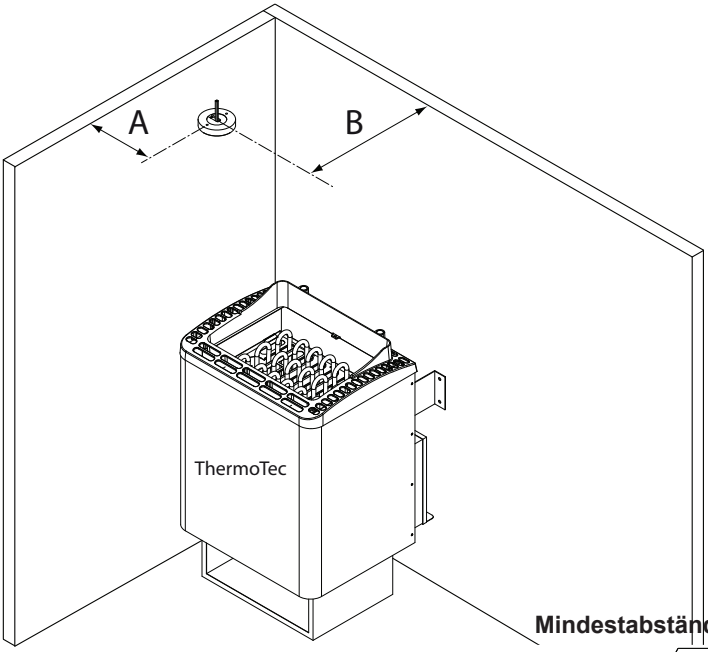

Mindestabstände

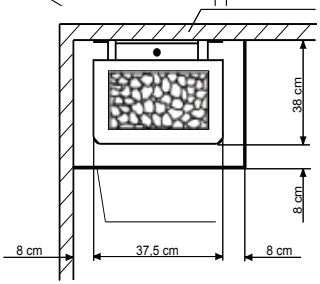

Die S-Guard -Fühler werden unter der Saunadecke montiert

Achtung!

Um eine fehlerfreie Funktion des S-Guard zu garantieren, sind diese Maße genau einzuhalten.

A = Abstand zur Seitenwand (mind. 8 cm) **+ 4 cm**

B = Abstand zur Rückwand 34,5 cm

Anschlussleitungen

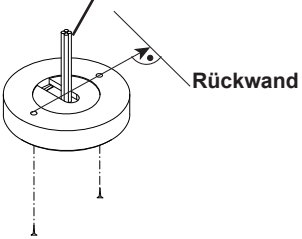

Den Fühlerhalter mit den beiden Fühlern so montieren, dass eine gedachte Linie über die beiden Befestigungslöcher im rechten Winkel auf die Rückwand trifft.

Fühlermontage P1

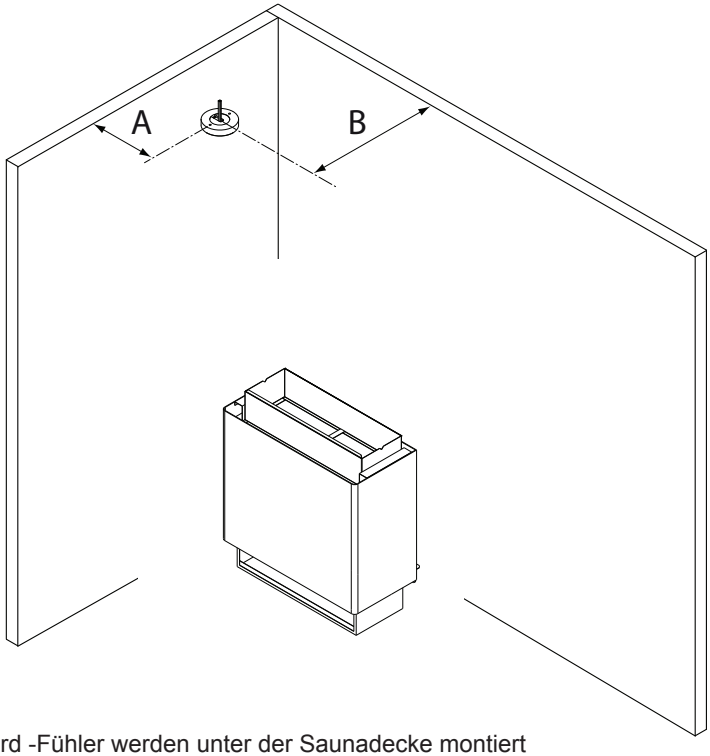

Die S-Guard -Fühler werden unter der Saunadecke montiert

Achtung!

Um eine fehlerfreie Funktion des S-Guard zu garantieren, sind diese Maße genau einzuhalten.

A = Abstand zur Seitenwand 60 cm

B = Abstand zur Rückwand 36 cm

Den Fühlerhalter mit den beiden Fühlern so montieren, dass eine gedachte Linie über die beiden Befestigungslöcher im rechten Winkel auf die Rückwand trifft.

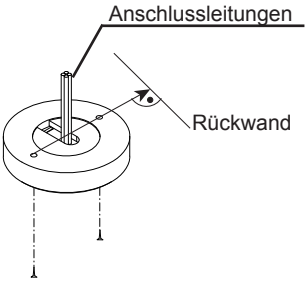

Fühlermontage Bi-O Tec

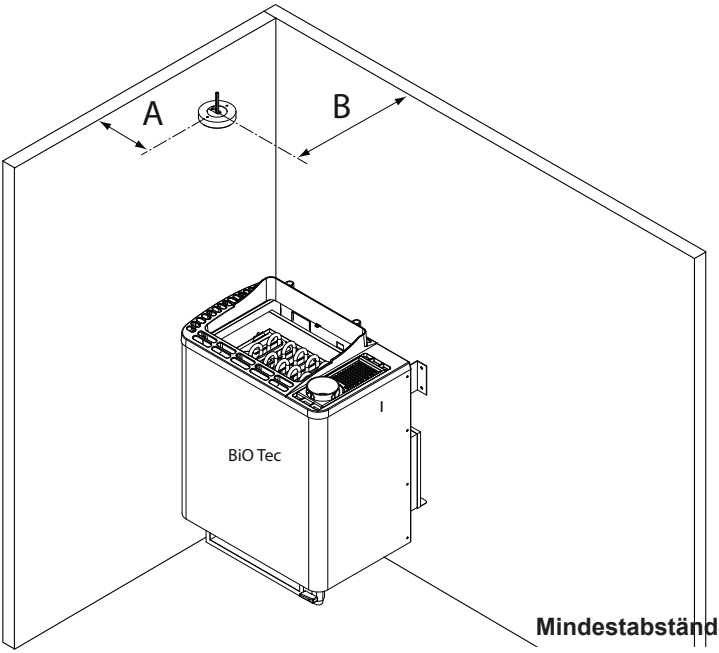

Mindestabstände

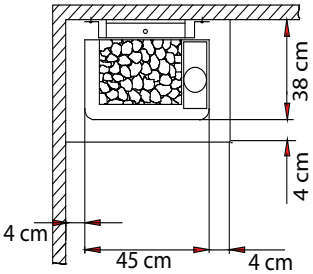

Die S-Guard -Fühler werden unter der Saunadecke montiert

Achtung!

Um eine fehlerfreie Funktion des S-Guard zu garantieren, sind diese Maße genau einzuhalten.

A = Abstand zur Seitenwand (mind. 4 cm) **+ 8 cm**

B = Abstand zur Rückwand 34,5 cm

Den Fühlerhalter mit den beiden Fühlern so montieren, dass eine gedachte Linie über die beiden Befestigungslöcher im rechten Winkel auf die Rückwand trifft.

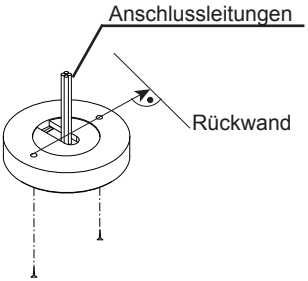

Fühlermontage EURO

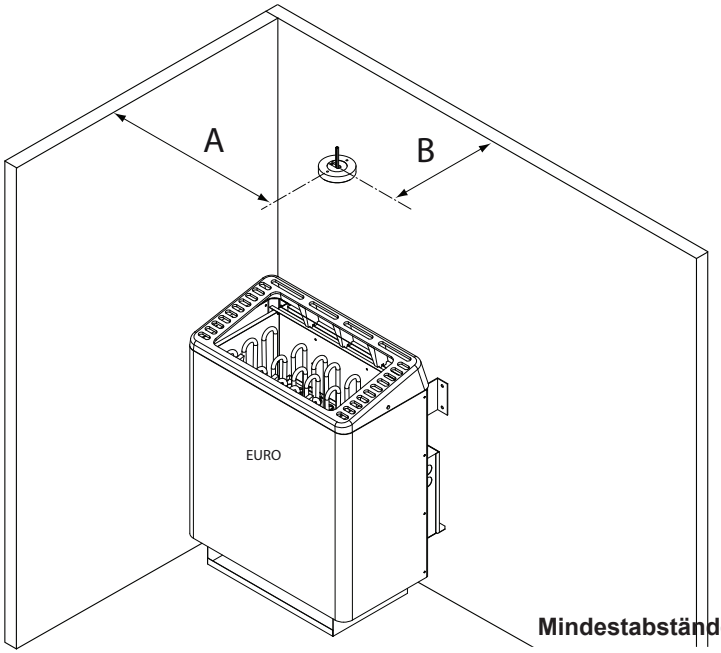

Mindestabstände

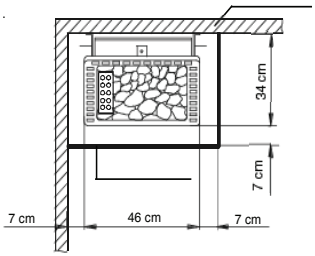

Die S-Guard -Fühler werden unter der Saunadecke montiert

Achtung!

Um eine fehlerfreie Funktion des S-Guard zu garantieren, sind diese Maße genau einzuhalten.

A = Abstand zur Seitenwand (mind. 7 cm) **+ 43 cm**

B = Abstand zur Rückwand 29 cm

Den Fühlerhalter mit den beiden Fühlern so montieren, dass eine gedachte Linie über die beiden Befestigungslöcher im rechten Winkel auf die Rückwand trifft.

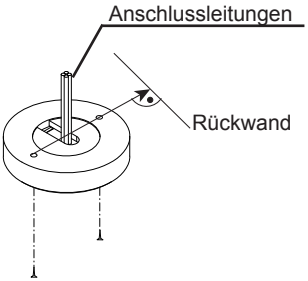

Fühlermontage Mythos S35

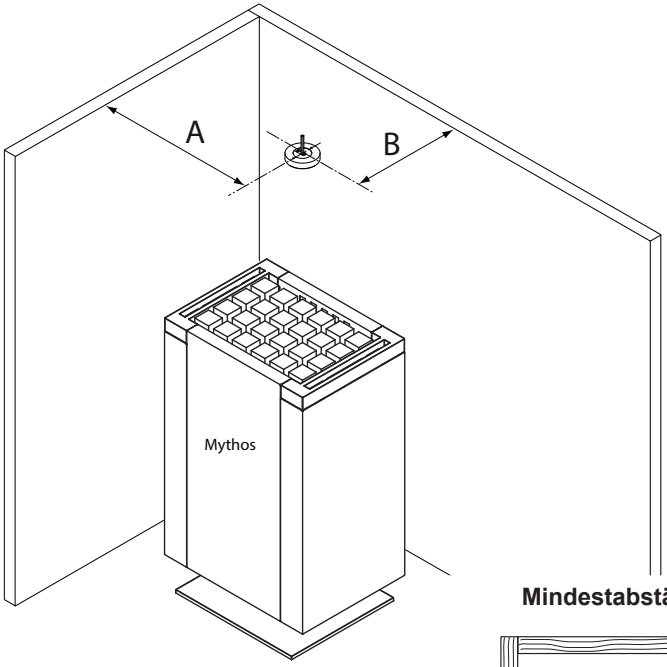

Mindestabstände

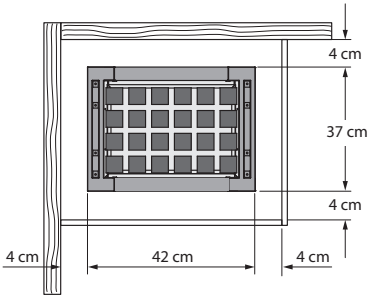

Die S-Guard -Fühler werden unter der Saunadecke montiert

Achtung!

Um eine fehlerfreie Funktion des S-Guard zu garantieren, sind diese Maße genau einzuhalten

A = Abstand zur Seitenwand *(min. 4 cm)* **+ 45 cm**
B = Abstand zur Rückwand *(min. 4 cm)* **+ 35 cm**

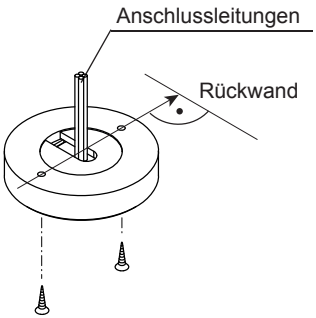

Den Fühlerhalter mit den beiden Fühlern so montieren, dass eine gedachte Linie über die beiden Befestigungslöcher im rechten Winkel auf die Rückwand trifft.

Fühlermontage Mythos S35 mit 2 Vapor

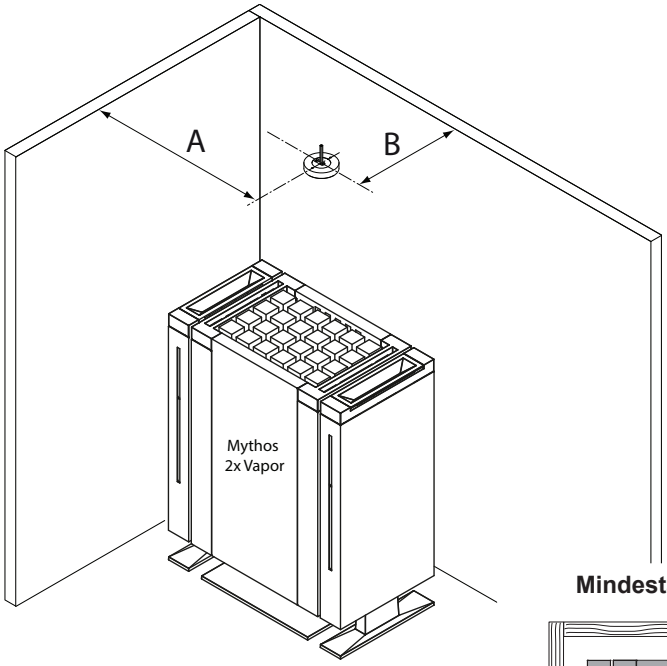

Mindestabstände

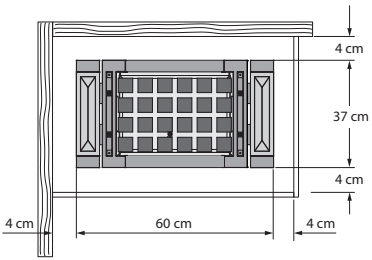

Die S-Guard -Fühler werden unter der Saunadecke montiert

Achtung!

Um eine fehlerfreie Funktion des S-Guard zu garantieren, sind diese Maße genau einzuhalten

A = Abstand zur Seitenwand *(min. 4 cm)* **+ 53,5 cm**
B = Abstand zur Rückwand *(min. 4 cm)* **+ 35 cm**

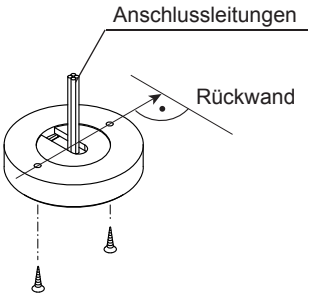

Den Fühlerhalter mit den beiden Fühlern so montieren, dass eine gedachte Linie über die beiden Befestigungslöcher im rechten Winkel auf die Rückwand trifft.

Fühlermontage Mythos S45

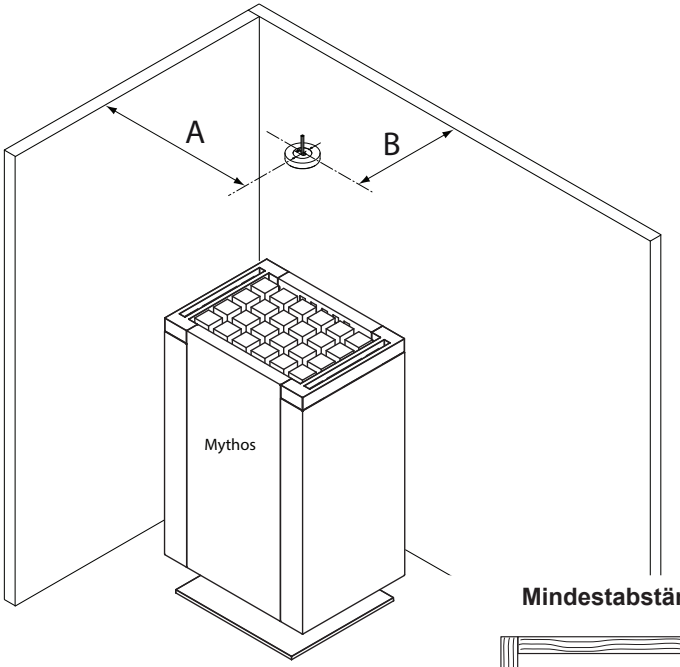

Mindestabstände

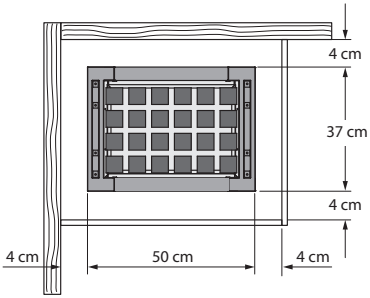

Die S-Guard -Fühler werden unter der Saunadecke montiert

Achtung!

Um eine fehlerfreie Funktion des S-Guard zu garantieren, sind diese Maße genau einzuhalten

A = Abstand zur Seitenwand *(min. 4 cm)* **+ 49 cm**
B = Abstand zur Rückwand *(min. 4 cm)* **+ 35 cm**

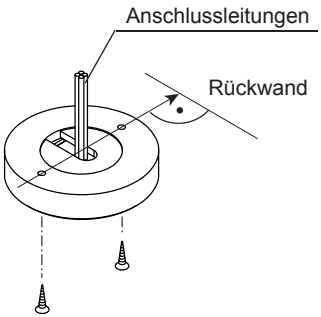

Den Fühlerhalter mit den beiden Fühlern so montieren, dass eine gedachte Linie über die beiden Befestigungslöcher im rechten Winkel auf die Rückwand trifft.

Fühlermontage Mythos S45 mit 2 Vapor

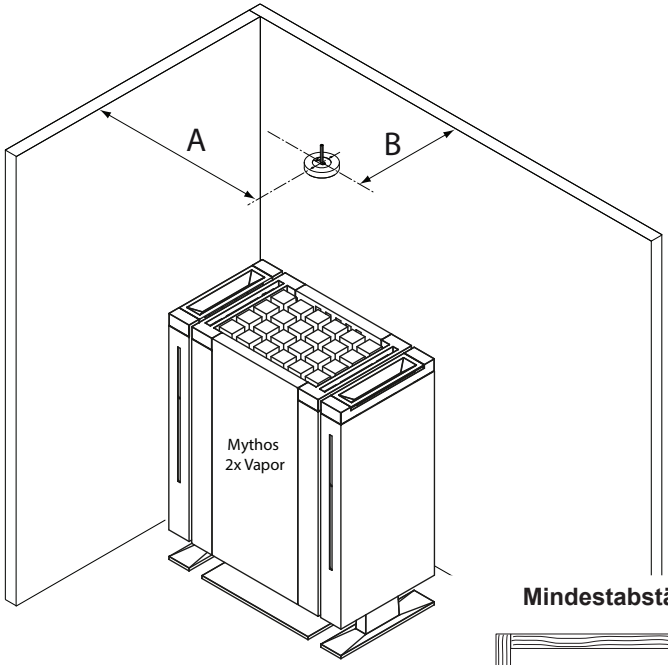

Mindestabstände

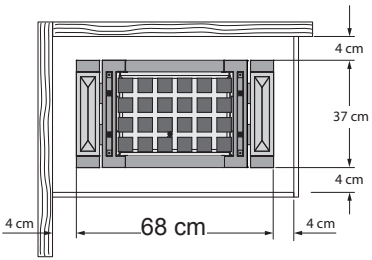

Die S-Guard -Fühler werden unter der Saunadecke montiert

Achtung!

Um eine fehlerfreie Funktion des S-Guard zu garantieren, sind diese Maße genau einzuhalten

A = Abstand zur Seitenwand *(min. 4 cm)* **+ 57,5 cm**
B = Abstand zur Rückwand *(min. 4 cm)* **+ 35 cm**

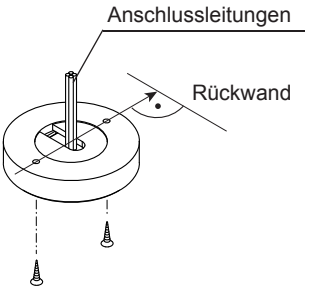

Den Fühlerhalter mit den beiden Fühlern so montieren, dass eine gedachte Linie über die beiden Befestigungslöcher im rechten Winkel auf die Rückwand trifft.

Wirkungsweise des S-Guard

Das Temperaturverhalten beim Aufwärmen der Kabine wird bei der Inbetriebnahme der Saunaanlage erfasst.

Der S-Guard wird mit der dabei aufgezeichneten Temperaturkurve kalibriert.

Bei jedem späteren Aufwärmen vergleicht S-Guard das momentane Temperaturverhalten mit der kalibrierten Temperaturkurve.

Weicht das Temperaturverhalten von der kalibrierten Temperaturkurve, auch nur geringfügig, ab, z.B. weil Gegenstände auf dem Saubaheizgerät abgelegt sind, wird der Aufheizvorgang abgebrochen.

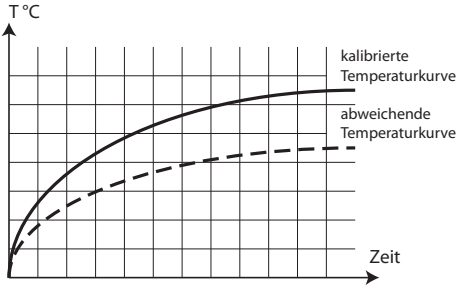

Kalibrieren des S-Guard

Nachdem der S-Guard und die Fühler gemäß vorstehender Montageanweisung montiert ist, muss er kalibriert werden.

Voraussetzungen für die Kalibrierung sind:

- Die Umgebungstemperatur, auch in der Saunakabine darf zu Beginn der Kalibrierung nicht über 25° C liegen.
- Es dürfen keine Gegenstände auf dem Saunaheizgerät abgelegt sein.
- Die Saunatür muss geschlossen sein.
- An der Saunasteuerung den finnischen Modus mit dem höchst einstellbaren Temperaturwert einstellen.
- Das Gehäuse des S-Guard öffnen.
- Die Spannungsversorgung der Saunasteuerung einschalten. (Netz einschalten und Switch-Off einschalten.

  Vorsicht! Die Platine des S-Guard steht unter Spannung

Statusanzeigen der LED´s

- rote LED leuchtet für 5 - 10 Sek
- grüne LED aus
- gelbe LED leuchtet dauernd

- Die Steuerung ist bereit und zeigt eine Störung im Begrenzerkreis an.
  Der S-Guard ist nicht kalibriert.

- rote LED aus
- grüne LED blinkt
- gelbe LED leuchtet dauernd

- Zum Einlesen der Temperaturkurve:

1. kurz die rechte Taste (T1) drücken
2. innerhalb von 10 Sek. kurz die linke Taste (T2) drücken
3. innerhalb von 10 Sek beide Tasten gleichzeitig drücken

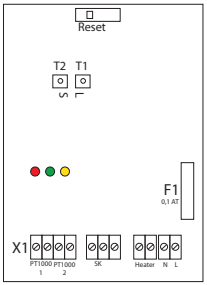

Die Saunasteuerung wird zum Einlesen freigegeben. Die Fehlermeldung Begrenzerstörung erlischt.

- rote LED blinkt (lang aus, kurz an)
- grüne LED blinkt
- gelbe LED leuchtet dauernd

- Mittels der Saunasteuerung die Saunaanlage einschalten.
  Der Einlesevorgang (Dauer ca. 4 Minuten) wird gestartet.

- rote LED blinkt (kurz aus, lang an)
- grüne LED blinkt
- gelbe LED leuchtet dauernd

- Ist der Einlesevorgang abgeschlossen, arbeitet die Saunasteuerung normal weiter.

- rote LED aus
- grüne LED leuchtet dauernd
- gelbe LED leuchtet dauernd

Normaler Saunabetrieb

Wird die Saunaanlage jetzt über die Saunasteuerung in Betrieb genommen und die Kabinentemperatur ist unter 40° C, überwacht der S-Guard das Aufheizverhalten automatisch für ca 4 Minuten.

- rote LED leuchtet dauernd
- grüne LED leuchtet dauernd
- gelbe LED leuchtet dauernd

Störung beim Aufheizen

Liegt beim Aufheizen eine Abweichung von der Kalibrierung (auf dem Saunaheizgerät liegt z.B. ein Handtuch) unterbricht der S-Guard das Aufheizen.

- rote LED leuchtet dauernd
- grüne LED aus
- gelbe LED leuchtet dauernd

Am Saunasteuergerät wird eine Störung im Begrenzerkreis angezeigt

Störungsbehebung

Schalten Sie die gesamte Anlage mit dem Switch-Off-Schalter der Saunasteuerung ab.

Beheben Sie die Störung (Entfernen Sie z.B. das Handtuch vom Saunaheizgerät).

Schalten Sie den Switch-Off-Schalter der Saunasteuerung wieder ein.

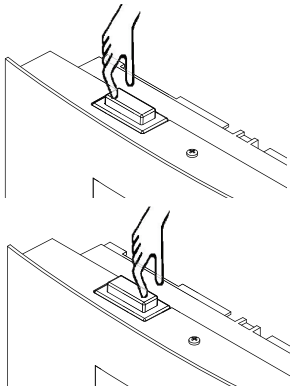

Nehmen Sie die Saunaanlage erneut in Betrieb.

- rote LED leuchtet dauernd
- grüne LED leuchtet dauernd
- gelbe LED leuchtet dauernd

Änderung der Kalibrierung

Im Normalfall braucht die einmal durchgeführte Kalibrierung nicht mehr geändert werden.

Wird die Saunaanlage jedoch baulich verändert, (z.B. das Saunaheizgerät wird ausgewechselt, oder an einem anderen Platz montiert) muss der S-Guard neu kalibriert werden.

Verfahren Sie hierzu wie folgt:

Voraussetzungen für die erneute Kalibrierung sind:

- Die Umgebungstemperatur, auch in der Saunakabine darf zu Beginn der Kalibrierung nicht über 25° C liegen.
- Es dürfen keine Gegenstände auf dem Saunaheizgerät abgelegt sein.
- Die Saunatür muss geschlossen sein.• An der Saunasteuerung den finnischen Modus mit dem höchst einstellbaren Temperaturwert einstellen.
- Das Gehäuse des S-Guard öffnen.
- Die Spannungsversorgung der Saunasteuerung einschalten. (Netz einschalten und Switch-Off einschalten.

Vorsicht! Die Platine des S-Guard steht unter Spannung

- Zum Einlesen der neuen Temperaturkurve:

1. kurz die rechte Taste (T1) drücken
2. innerhalb von 10 Sek. kurz die linke Taste (T2) drücken
3. innerhalb von 10 Sek beide Tasten gleichzeitig drücken

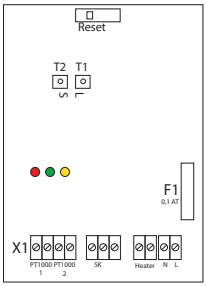

Die Saunasteuerung ist zum Einlesen freigegeben. Die Fehlermeldung Begrenzerstörung beim Saunasteuergerät erlischt.

- rote LED blinkt (lang aus, kurz an)
- grüne LED blinkt
- gelbe LED leuchtet dauernd

- Mittels der Saunasteuerung die Saunaanlage einschalten.
  Der Einlesevorgang (Dauer ca. 4 Minuten) wird gestartet.

- rote LED blinkt (kurz aus, lang an)
- grüne LED blinkt
- gelbe LED leuchtet dauernd

- Ist der Einlesevorgang abgeschlossen, arbeitet die Saunasteuerung normal weiter.

- rote LED aus
- grüne LED leuchtet dauernd
- gelbe LED leuchtet dauernd

LED - Anzeigen und deren Bedeutung

LED rot	LED grün	LED gelb	Zustandsbeschreibung
Aus	blinkt 0,5 s an / 0,5 s aus	An	Gerät nicht kalibriert
Aus	An	An	Gerät kalibriert - Bereitschaft
An	An	An	Vergleichsvorgang aktiv (aufheizen)
blinkt 0,1 s an / 0,9 s aus	blinkt 0,5 s an / 0,5 s aus	An	Kalibrierung gelöscht, Bereit zum Kalibrieren
blinkt 0,9 s an / 0,1 s aus	blinkt 0,5 s an / 0,5 s aus	An	Kalibrierung läuft
blinkt 0,5 s an / 0,5 s aus	Aus	An	Störung beim Aufheizvorgang

Recycling

Nicht mehr gebrauchte Geräte / Leuchtmittel sind gem. Richtlinie 2002/96 EG bzw. ElektroG zum Recyceln bei einer Werkstoffsammelstelle abzugeben. Nicht mit dem Hausmüll entsorgen.

Service Adresse

EOS Saunatechnik GmbH
Schneiderstriesch 1

35759 Driedorf
Germany

Tel: +49 (0)2775 82-514
Fax: +49 (0)2775 82-431

servicecenter@eos-sauna.de
www.eos-sauna.de

Bitte diese Adresse zusammen mit der Montageanweisung gut aufbewahren.

Damit wir Ihre Fragen schnell und kompetent beantworten können, geben Sie uns immer die auf dem Typenschild vermerkten Daten wie Typenbezeichnung, Artikel-Nr. und Serien-Nr. an.

Gewährleistung

Die Gewährleistung wird nach den derzeit gültigen gesetzlichen Bestimmungen übernommen.

Herstellergarantie

- Die Garantiezeit beginnt mit dem Datum des Kaufbelegs und dauert bei gewerblicher Nutzung 2 Jahre und bei privater Nutzung 3 Jahre.
- Garantieleistungen erfolgen nur dann, wenn der zum Gerät gehörige Kaufbeleg vorgelegt werden kann.
- Bei Änderungen am Gerät, die ohne ausdrückliche Zustimmung des Herstellers vorgenommen wurden, verfällt jeglicher Garantieanspruch.
- Für Defekte, die durch Reparaturen oder Eingriffe von nicht ermächtigten Personen oder durch unsachgemäßen Gebrauch entstanden sind, entfällt ebenfalls der Garantieanspruch.
- Bei Garantieansprüchen ist sowohl die Seriennummer sowie die Artikelnummer zusammen mit der Gerätebezeichnung und einer aussagkräftigen Fehlerbeschreibung anzugeben.
- Diese Garantie umfasst die Vergütung von defekten Geräteteilen mit Ausnahme normaler Verschleißerscheinungen.

Bei Beanstandungen ist das Gerät in der Originalverpackung oder einer entsprechend geeigneten Verpackung (ACHTUNG: Gefahr von Transportschäden) an unsere Service-Abteilung einzuschicken.

Senden Sie das Gerät stets mit diesem ausgefüllten Garantieschein ein.

Eventuell entstehende Beförderungskosten für die Ein- und Rücksendung können von uns nicht übernommen werden.

Außerhalb Deutschlands wenden Sie sich im Falle eines Garantieanspruches bitte an Ihren Fachhändler. Eine direkte Garantieabwicklung mit unserem Servicecenter ist in diesem Fall nicht möglich.

Verkaufsdatum:

Stempel und Unterschrift des Händlers:

Rücksende-Verfahren (RMA) – Hinweise für alle Rücksendungen!

Sehr geehrte Kundin, sehr geehrter Kunde,
wir wünschen Ihnen viel Freude mit den bestellten Artikeln. Für den Fall, dass Sie ausnahmsweise einmal nicht ganz zufrieden sein sollten, bitten wir Sie um genaue Beachtung der nachstehenden Verfahrensabläufe. Nur in diesem Fall ist eine rasche und reibungslose Abwicklung des Rücksende-Verfahrens gewährleistet.

Bitte bei allen Rücksendungen unbedingt beachten!

- Den vorhandenen **RMA-Beleg** stets **vollständig ausfüllen** und zusammen mit der **Rechnungskopie** der Rücksendung **beilegen!** Bitte nicht an die Ware oder deren Verpackung kleben. **Ohne diese Unterlagen ist keine Bearbeitung möglich**
- **Unfreie Sendungen innerhalb Deutschlands werden abgewiesen** und gehen kostenpflichtig an den Absender zurück! Bitte fordern Sie stets den **RMA-Nr**. für die kostengünstige Rücksendung an.
- **Beachten Sie bitte**, dass Sie die Ware mit unverändertem **vollständigen Lieferumfang in unbeschädigter Originalverpackung** zurückschicken.
- Verwenden Sie bitte eine **zusätzliche stabile und bruchsichere Umverpackung**, polstern Sie diese eventuell mit Styropor, Zeitungen o. ä. aus. Transportschäden aufgrund mangelhafter Verpackung gehen zu Lasten des Absenders.

Beschwerdeart:

1) Transportschaden

- Bitte **überprüfen Sie umgehend** den Inhalt Ihres Pakets und **melden Sie** bitte jeden Transportschaden bei Ihrem **Transportunternehmen** (Paketdienst/ Spedition).
- Beschädigte Ware bitte nicht benutzen!
- Lassen Sie sich von d**em Transportunternehmen eine schriftliche Bestätigung** über den Schaden ausstellen.
- **Melden Sie den Schaden bitte umgehend telefonisch bei Ihrem Händler.** Dieser spricht dann mit Ihnen das weitere Vorgehen ab.
- Bei beschädigtem Transportkarton bitte zusätzlich größeren Umkarton verwenden. **Die Schadensbestätigung des Transportunternehmens** unbedingt beifügen!

2) Fehlerhafte Lieferung

- Die gesetzliche Gewährleistungsfrist beträgt 2 Jahre. Ist der gelieferte **Artikel mangelhaft,** fehlen **Zubehörteile** oder wurde der **falsche Artikel** oder die falsche Menge geliefert, setzen Sie sich bitte mit Ihrem Händler in Verbindung. Dieser spricht mit Ihnen den Einzelfall ab und bemüht sich um eine sofortige kundenfreundliche Lösung.
- Für **kostengünstige Rücksendungen** innerhalb Deutschland erhalten Sie vom Hersteller eine **RMA-Nr**.
- Jede Artikel-Rücksendung muss **in der Originalverpackung des Artikels mit vollständigem Lieferumfang erfolgen.** Bitte verpacken Sie die Ware, um Beschädigungen zu verhindern. Nehmen Sie bei Falschlieferung den Artikel bitte nicht in Gebrauch!

- **3) Installations- und Funktionsprobleme**
- Bitte **lesen Sie zunächst die mitgelieferte Anleitung vollständig durch** und beachten Sie vor allem auch dort genannte Montage- oder Installationshinweise.
- **Der Händler sollte stets Ihr erster Ansprechpartner sein**, denn dort ist man am besten mit dem „hauseigenen“ Produkt vertraut und kennt eventuelle Problemfälle.
- **Bei Funktionsproblemen mit einem Artikel** prüfen Sie bitte zunächst, ob an der Ware ein Sachmangel vorliegt. Aufgrund der werkseitigen Qualitätsprüfung sind Defekte bei Neugeräten sehr selten.